Styczniki **Ex9C** do 1450 A



- Wykonanie zgodne z IEC / EN 60947-4-1
- Prąd znamionowy 115 - 1450 A przy 400 V AC-3
- Wersje 3-biegunowe
- Napięcie sterujące cewki 24 — 415 V AC/DC
- Warunkowy znamionowy prąd zwarciowy I_q = 50 kA
- Przeznaczone do zastosowań przemysłowych
- Montaż na płycie montażowej za pomocą śrub

Seria styczników Ex9C od 115 A do 1450 A przeznaczona jest do wielu różnych zastosowań, w tym do aplikacji dla przemysłu ciężkiego. Podział na sześć wielkości mechanicznych zapewnia optymalizację parametrów elektrycznych oraz wymiarów mechanicznych. Dla wszystkich wielkości mechanicznych dostępne są styki pomocnicze jako akcesoria.

Styczniki wyposażone są w cewkę z kontrolowanym poborem mocy, co znacząco redukuje zużycie energii w stanie załączenia.

Przekaźniki przeciążeniowe Ex9R są dopasowane do odpowiedniego stycznika w zależności od prądu znamionowego – do wielkości mechanicznej Ex9C500 włącznie.

Ex9	C	1450 V	-	3	230 V AC
Rodzina produktów	Produkt	Prąd znamionowy AC-3 400 V	Wbudowane styki pomocnicze	Liczba biegunów (styki główne)	Napięcie sterujące cewki
Ex9	C: Styczniki	115, 150, 185, 225, 265, 300, 400, 500, 630, 800, 1000, 1260, 1450	22: 2NO+2NC -: brak styków	3	24 - 415 V AC/DC

Certyfikaty

CE

Styczniki **Ex9C** do 1450 A

Wielkości mechaniczne



Wielkość mechaniczna 185
Prądy znamionowe
115, 150, 185 A



Wielkość mechaniczna 300
Prądy znamionowe
225, 265, 300 A



Wielkość mechaniczna 500
Prądy znamionowe
400, 500 A

Styczniki **Ex9C** do 1450 A

Wielkości mechaniczne



Wielkość mechaniczna
1000
Prądy znamionowe
630, 800, 1000 A



Wielkość mechaniczna
1260
Prąd znamionowy
1260 A



Wielkość mechaniczna
1450
Prąd znamionowy
1450 A

Styczniki **Ex9C** do 1450 A

Akcesoria do 1260 A

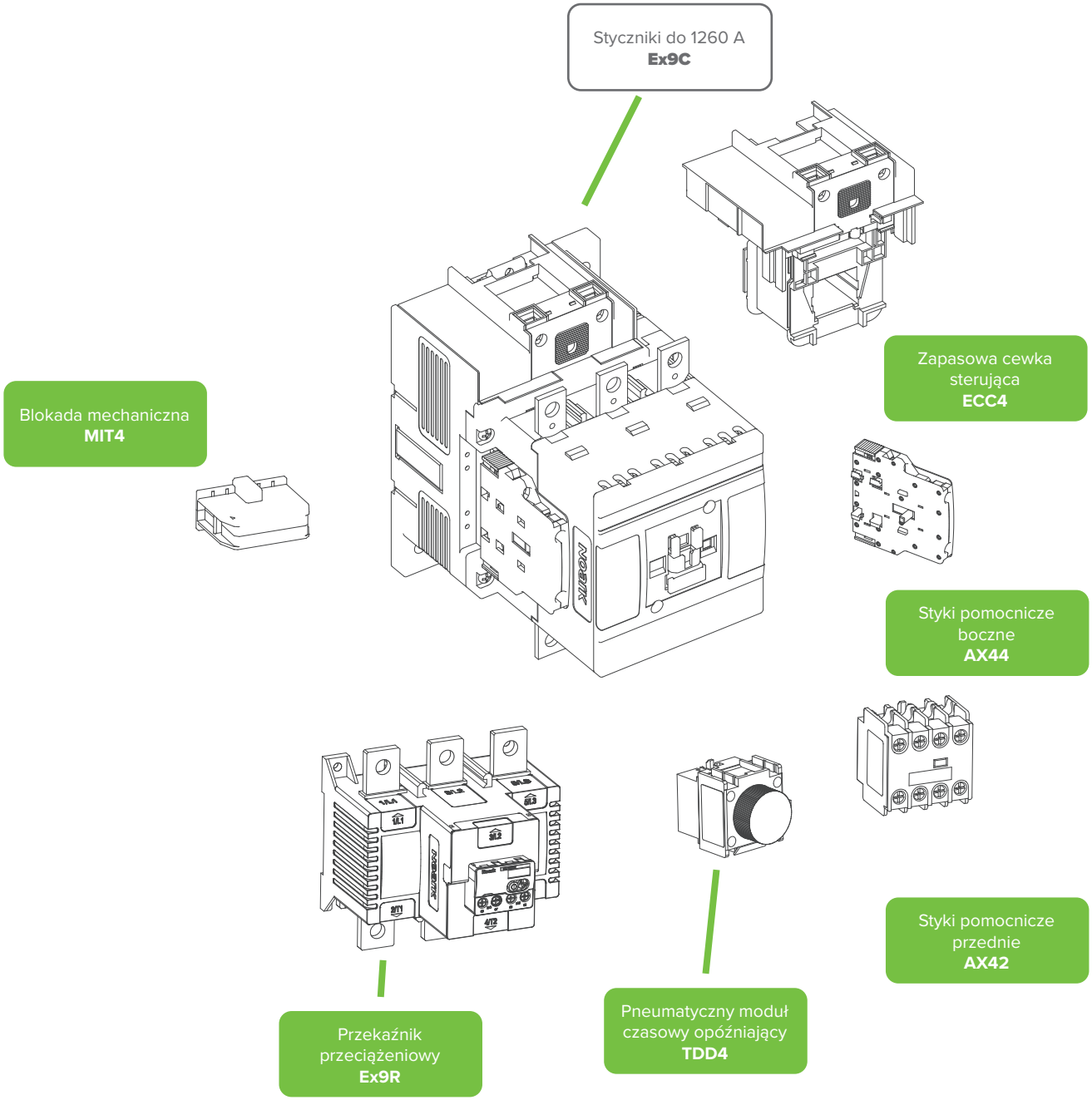

Styki pomocnicze przednie AX42

Styki pomocnicze boczne AX44 (tylko dla wielkości mechanicznej od Ex9C185 do Ex9C1260)

Przekaźniki przeciążeniowe Ex9R (tylko dla wielkości mechanicznej od Ex9C185 do Ex9C500)

Pneumatyczny moduł czasowy opóźniający TDD4

Blokada mechaniczna MIT4 (tylko dla wielkości mechanicznej od Ex9C185 do Ex9C500)

Zapasowa cewka sterująca (tylko dla wielkości mechanicznej od Ex9C185 do Ex9C500)

Akcesoria do 1450 A

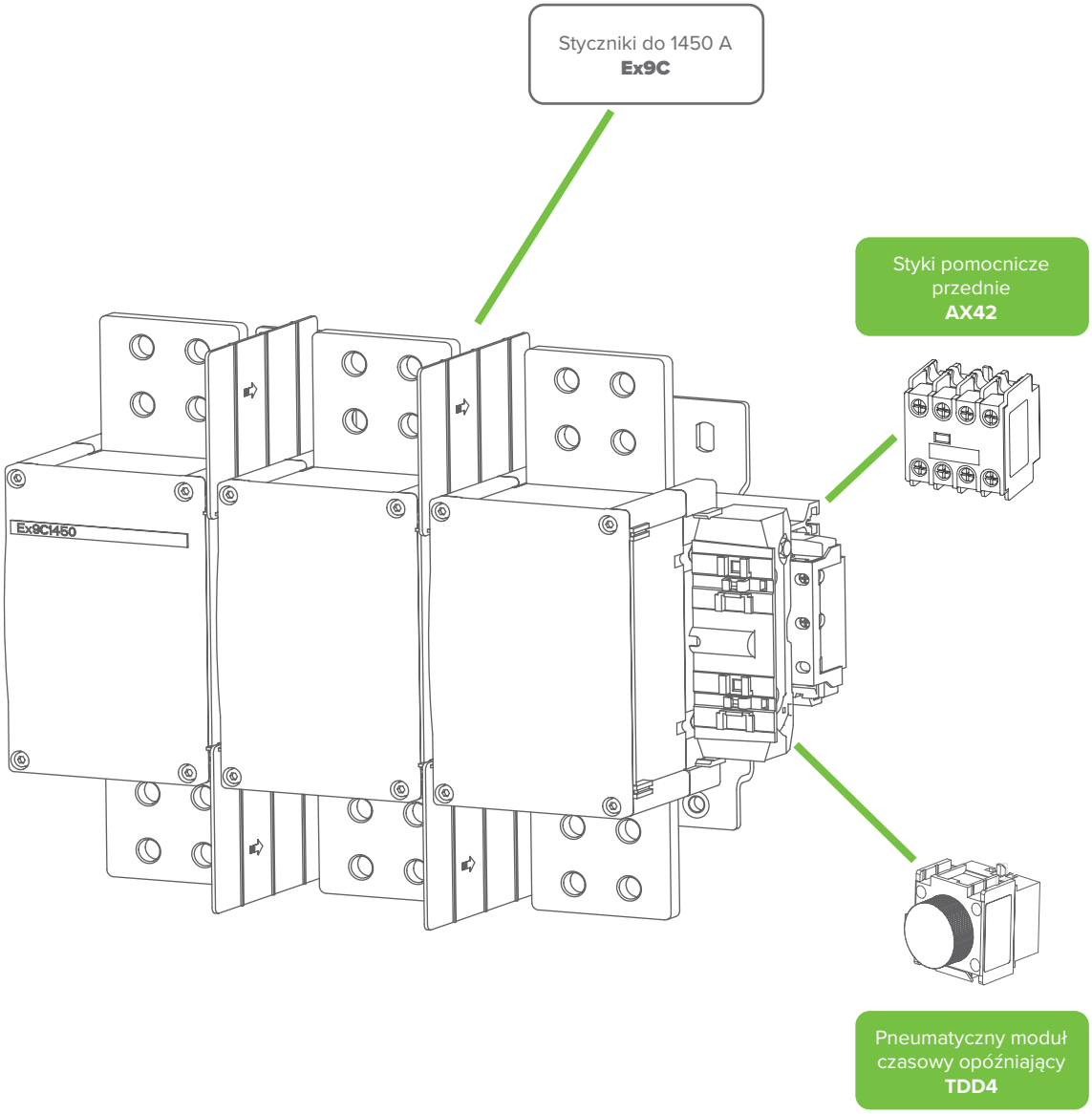

Styki pomocnicze przednie AX42

Pneumatyczny moduł czasowy opóźniający TDD4

Styczniki **Ex9C**, wielkość mechaniczna 185

Prąd znamionowy 115 A, 3-biegunowy

- Montaż na płycie montażowej za pomocą śrub
- Możliwość dołączenia styków pomocniczych przednich AX42, jak również styków pomocniczych bocznych AX44
- Sterowanie cewki napięciem AC lub DC
- Zminimalizowany pobór mocy cewki
- Mogą być łączone z przekaźnikami przeciążeniowymi Ex9R185



Napięcie sterowania	I_e	Wielk. mech.	Bieg.	Styki pomocnicze	Nr artykułu	Typ	Pakowanie
415 V AC/DC	115 A	185	3	2NO+2NC	106213	Ex9C115 22 3P 415V AC/DC	1/2
400 V AC/DC	115 A	185	3	2NO+2NC	106214	Ex9C115 22 3P 400V AC/DC	1/2
380 V AC/DC	115 A	185	3	2NO+2NC	106215	Ex9C115 22 3P 380V AC/DC	1/2
240 V AC/DC	115 A	185	3	2NO+2NC	106218	Ex9C115 22 3P 240V AC/DC	1/2
230 V AC/DC	115 A	185	3	2NO+2NC	106219	Ex9C115 22 3P 230V AC/DC	1/2
220 V AC/DC	115 A	185	3	2NO+2NC	106220	Ex9C115 22 3P 220V AC/DC	1/2
127 V AC/DC	115 A	185	3	2NO+2NC	106221	Ex9C115 22 3P 127V AC/DC	1/2
110 V AC/DC	115 A	185	3	2NO+2NC	106222	Ex9C115 22 3P 110V AC/DC	1/2
48 V AC/DC	115 A	185	3	2NO+2NC	106211	Ex9C115 22 3P 48V AC/DC	1/2
42 V AC/DC	115 A	185	3	2NO+2NC	106212	Ex9C115 22 3P 42V AC/DC	1/2
36 V AC/DC	115 A	185	3	2NO+2NC	106216	Ex9C115 22 3P 36V AC/DC	1/2
24 V AC/DC	115 A	185	3	2NO+2NC	106217	Ex9C115 22 3P 24V AC/DC	1/2

Prąd znamionowy 150 A, 3-biegunowy

- Montaż na płycie montażowej za pomocą śrub
- Możliwość dołączenia styków pomocniczych przednich AX42, jak również styków pomocniczych bocznych AX44
- Sterowanie cewki napięciem AC lub DC
- Zminimalizowany pobór mocy cewki
- Mogą być łączone z przekaźnikami przeciążeniowymi Ex9R185



Napięcie sterowania	I_e	Wielk. mech.	Bieg.	Styki pomocnicze	Nr artykułu	Typ	Pakowanie
415 V AC/DC	150 A	185	3	2NO+2NC	106225	Ex9C150 22 3P 415V AC/DC	1/2
400 V AC/DC	150 A	185	3	2NO+2NC	106226	Ex9C150 22 3P 400V AC/DC	1/2
380 V AC/DC	150 A	185	3	2NO+2NC	106227	Ex9C150 22 3P 380V AC/DC	1/2
240 V AC/DC	150 A	185	3	2NO+2NC	106230	Ex9C150 22 3P 240V AC/DC	1/2
230 V AC/DC	150 A	185	3	2NO+2NC	106231	Ex9C150 22 3P 230V AC/DC	1/2
220 V AC/DC	150 A	185	3	2NO+2NC	106232	Ex9C150 22 3P 220V AC/DC	1/2
127 V AC/DC	150 A	185	3	2NO+2NC	106233	Ex9C150 22 3P 127V AC/DC	1/2
110 V AC/DC	150 A	185	3	2NO+2NC	106234	Ex9C150 22 3P 110V AC/DC	1/2
48 V AC/DC	150 A	185	3	2NO+2NC	106223	Ex9C150 22 3P 48V AC/DC	1/2
42 V AC/DC	150 A	185	3	2NO+2NC	106224	Ex9C150 22 3P 42V AC/DC	1/2
36 V AC/DC	150 A	185	3	2NO+2NC	106228	Ex9C150 22 3P 36V AC/DC	1/2
24 V AC/DC	150 A	185	3	2NO+2NC	106229	Ex9C150 22 3P 24V AC/DC	1/2

Schematy

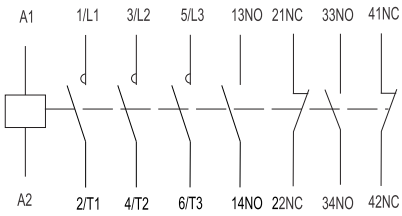

Styczniki **Ex9C**, wielkość mechaniczna 185

Prąd znamionowy 185 A, 3-biegunowy

- Montaż na płycie montażowej za pomocą śrub
- Możliwość dołączenia styków pomocniczych przednich AX42, jak również styków pomocniczych bocznych AX44
- Sterowanie cewki napięciem AC lub DC
- Zminimalizowany pobór mocy cewki
- Mogą być łączone z przekaźnikami przeciążeniowymi Ex9R185



Napięcie sterowania	I_e	Wielk. mech.	Bieg.	Styki pomocnicze	Nr artykułu	Typ	Pakowanie
415 V AC/DC	185 A	185	3	2NO+2NC	106237	Ex9C185 22 3P 415V AC/DC	1/2
400 V AC/DC	185 A	185	3	2NO+2NC	106238	Ex9C185 22 3P 400V AC/DC	1/2
380 V AC/DC	185 A	185	3	2NO+2NC	106239	Ex9C185 22 3P 380V AC/DC	1/2
240 V AC/DC	185 A	185	3	2NO+2NC	106242	Ex9C185 22 3P 240V AC/DC	1/2
230 V AC/DC	185 A	185	3	2NO+2NC	106243	Ex9C185 22 3P 230V AC/DC	1/2
220 V AC/DC	185 A	185	3	2NO+2NC	106244	Ex9C185 22 3P 220V AC/DC	1/2
127 V AC/DC	185 A	185	3	2NO+2NC	106245	Ex9C185 22 3P 127V AC/DC	1/2
110 V AC/DC	185 A	185	3	2NO+2NC	106246	Ex9C185 22 3P 110V AC/DC	1/2
48 V AC/DC	185 A	185	3	2NO+2NC	106235	Ex9C185 22 3P 48V AC/DC	1/2
42 V AC/DC	185 A	185	3	2NO+2NC	106236	Ex9C185 22 3P 42V AC/DC	1/2
36 V AC/DC	185 A	185	3	2NO+2NC	106240	Ex9C185 22 3P 36V AC/DC	1/2
24 V AC/DC	185 A	185	3	2NO+2NC	106241	Ex9C185 22 3P 24V AC/DC	1/2

Schematy

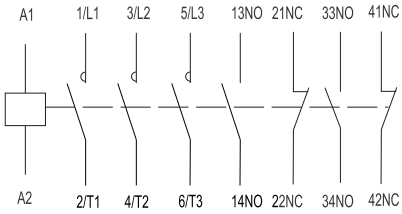

Styczniki **Ex9C**, wielkość mechaniczna 300

Prąd znamionowy 225 A, 3-biegunowy

- Montaż na płycie montażowej za pomocą śrub
- Możliwość dołączenia styków pomocniczych przednich AX42, jak również styków pomocniczych bocznych AX44
- Sterowanie cewki napięciem AC lub DC
- Zminimalizowany pobór mocy cewki
- Mogą być łączone z przekaźnikami przeciążeniowymi Ex9R500



Napięcie sterowania	I_e	Wielk. mech.	Bieg.	Styki pomocnicze	Nr artykułu	Typ	Pakowanie
415 V AC/DC	225 A	300	3	2NO+2NC	106249	Ex9C225 22 3P 415V AC/DC	1/2
400 V AC/DC	225 A	300	3	2NO+2NC	106250	Ex9C225 22 3P 400V AC/DC	1/2
380 V AC/DC	225 A	300	3	2NO+2NC	106251	Ex9C225 22 3P 380V AC/DC	1/2
240 V AC/DC	225 A	300	3	2NO+2NC	106254	Ex9C225 22 3P 240V AC/DC	1/2
230 V AC/DC	225 A	300	3	2NO+2NC	106255	Ex9C225 22 3P 230V AC/DC	1/2
220 V AC/DC	225 A	300	3	2NO+2NC	106256	Ex9C225 22 3P 220V AC/DC	1/2
127 V AC/DC	225 A	300	3	2NO+2NC	106257	Ex9C225 22 3P 127V AC/DC	1/2
110 V AC/DC	225 A	300	3	2NO+2NC	106258	Ex9C225 22 3P 110V AC/DC	1/2
48 V AC/DC	225 A	300	3	2NO+2NC	106247	Ex9C225 22 3P 48V AC/DC	1/2
42 V AC/DC	225 A	300	3	2NO+2NC	106248	Ex9C225 22 3P 42V AC/DC	1/2
36 V AC/DC	225 A	300	3	2NO+2NC	106252	Ex9C225 22 3P 36V AC/DC	1/2
24 V AC/DC	225 A	300	3	2NO+2NC	106253	Ex9C225 22 3P 24V AC/DC	1/2

Prąd znamionowy 265 A, 3-biegunowy

- Montaż na płycie montażowej za pomocą śrub
- Możliwość dołączenia styków pomocniczych przednich AX42, jak również styków pomocniczych bocznych AX44
- Sterowanie cewki napięciem AC lub DC
- Zminimalizowany pobór mocy cewki
- Mogą być łączone z przekaźnikami przeciążeniowymi Ex9R500



Napięcie sterowania	I_e	Wielk. mech.	Bieg.	Styki pomocnicze	Nr artykułu	Typ	Pakowanie
415 V AC/DC	265 A	300	3	2NO+2NC	106261	Ex9C265 22 3P 415V AC/DC	1/2
400 V AC/DC	265 A	300	3	2NO+2NC	106262	Ex9C265 22 3P 400V AC/DC	1/2
380 V AC/DC	265 A	300	3	2NO+2NC	106263	Ex9C265 22 3P 380V AC/DC	1/2
240 V AC/DC	265 A	300	3	2NO+2NC	106266	Ex9C265 22 3P 240V AC/DC	1/2
230 V AC/DC	265 A	300	3	2NO+2NC	106267	Ex9C265 22 3P 230V AC/DC	1/2
220 V AC/DC	265 A	300	3	2NO+2NC	106268	Ex9C265 22 3P 220V AC/DC	1/2
127 V AC/DC	265 A	300	3	2NO+2NC	106269	Ex9C265 22 3P 127V AC/DC	1/2
110 V AC/DC	265 A	300	3	2NO+2NC	106270	Ex9C265 22 3P 110V AC/DC	1/2
48 V AC/DC	265 A	300	3	2NO+2NC	106259	Ex9C265 22 3P 48V AC/DC	1/2
42 V AC/DC	265 A	300	3	2NO+2NC	106260	Ex9C265 22 3P 42V AC/DC	1/2
36 V AC/DC	265 A	300	3	2NO+2NC	106264	Ex9C265 22 3P 36V AC/DC	1/2
24 V AC/DC	265 A	300	3	2NO+2NC	106265	Ex9C265 22 3P 24V AC/DC	1/2

Schematy

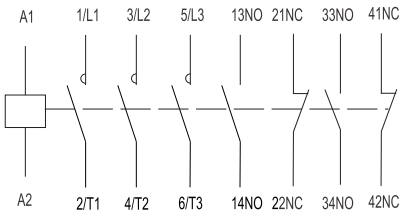

Styczniki **Ex9C**, wielkość mechaniczna 300

Prąd znamionowy 300 A, 3-biegunowy

- Montaż na płycie montażowej za pomocą śrub
- Możliwość dołączenia styków pomocniczych przednich AX42, jak również styków pomocniczych bocznych AX44
- Sterowanie cewki napięciem AC lub DC
- Zminimalizowany pobór mocy cewki
- Mogą być łączone z przekaźnikami przeciążeniowymi Ex9R500



Napięcie sterowania	I_e	Wielk. mech.	Bieg.	Styki pomocnicze	Nr artykułu	Typ	Pakowanie
415 V AC/DC	300 A	300	3	2NO+2NC	106273	Ex9C300 22 3P 415V AC/DC	1/2
400 V AC/DC	300 A	300	3	2NO+2NC	106274	Ex9C300 22 3P 400V AC/DC	1/2
380 V AC/DC	300 A	300	3	2NO+2NC	106275	Ex9C300 22 3P 380V AC/DC	1/2
240 V AC/DC	300 A	300	3	2NO+2NC	106278	Ex9C300 22 3P 240V AC/DC	1/2
230 V AC/DC	300 A	300	3	2NO+2NC	106279	Ex9C300 22 3P 230V AC/DC	1/2
220 V AC/DC	300 A	300	3	2NO+2NC	106280	Ex9C300 22 3P 220V AC/DC	1/2
127 V AC/DC	300 A	300	3	2NO+2NC	106281	Ex9C300 22 3P 127V AC/DC	1/2
110 V AC//DC	300 A	300	3	2NO+2NC	106282	Ex9C300 22 3P 110V AC/DC	1/2
48 V AC/DC	300 A	300	3	2NO+2NC	106271	Ex9C300 22 3P 48V AC/DC	1/2
42 V AC/DC	300 A	300	3	2NO+2NC	106272	Ex9C300 22 3P 42V AC/DC	1/2
36 V AC/DC	300 A	300	3	2NO+2NC	106276	Ex9C300 22 3P 36V AC/DC	1/2
24 V AC/DC	300 A	300	3	2NO+2NC	106277	Ex9C300 22 3P 24V AC/DC	1/2

Schematy

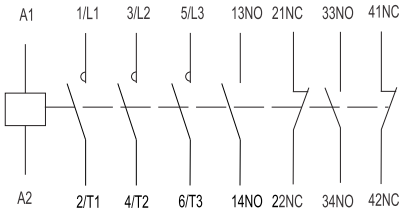

Styczniki **Ex9C**, wielkość mechaniczna 500

Prąd znamionowy 400 A, 3-biegunowy

- Montaż na płycie montażowej za pomocą śrub
- Możliwość dołączenia styków pomocniczych przednich AX42, jak również styków pomocniczych bocznych AX44
- Sterowanie cewki napięciem AC lub DC
- Zminimalizowany pobór mocy cewki
- Mogą być łączone z przekaźnikami przeciążeniowymi Ex9R500



Napięcie sterowania	I_e	Wielk. mech.	Bieg.	Styki pomocnicze	Nr artykułu	Typ	Pakowanie
415 V AC/DC	400 A	500	3	2NO+2NC	106285	Ex9C400 22 3P 415V AC/DC	1/1
400 V AC/DC	400 A	500	3	2NO+2NC	106286	Ex9C400 22 3P 400V AC/DC	1/1
380 V AC/DC	400 A	500	3	2NO+2NC	106287	Ex9C400 22 3P 380V AC/DC	1/1
240 V AC/DC	400 A	500	3	2NO+2NC	106290	Ex9C400 22 3P 240V AC/DC	1/1
230 V AC/DC	400 A	500	3	2NO+2NC	106291	Ex9C400 22 3P 230V AC/DC	1/1
220 V AC/DC	400 A	500	3	2NO+2NC	106292	Ex9C400 22 3P 220V AC/DC	1/1
127 V AC/DC	400 A	500	3	2NO+2NC	106293	Ex9C400 22 3P 127V AC/DC	1/1
110 V AC/DC	400 A	500	3	2NO+2NC	106294	Ex9C400 22 3P 110V AC/DC	1/1
48 V AC/DC	400 A	500	3	2NO+2NC	106283	Ex9C400 22 3P 48V AC/DC	1/1
42 V AC/DC	400 A	500	3	2NO+2NC	106284	Ex9C400 22 3P 42V AC/DC	1/1
36 V AC/DC	400 A	500	3	2NO+2NC	106288	Ex9C400 22 3P 36V AC/DC	1/1
24 V AC/DC	400 A	500	3	2NO+2NC	106289	Ex9C400 22 3P 24V AC/DC	1/1

Prąd znamionowy 500 A, 3-biegunowy

- Montaż na płycie montażowej za pomocą śrub
- Możliwość dołączenia styków pomocniczych przednich AX42, jak również styków pomocniczych bocznych AX44
- Sterowanie cewki napięciem AC lub DC
- Zminimalizowany pobór mocy cewki
- Mogą być łączone z przekaźnikami przeciążeniowymi Ex9R500



Napięcie sterowania	I_e	Wielk. mech.	Bieg.	Styki pomocnicze	Nr artykułu	Typ	Pakowanie
415 V AC/DC	500 A	500	3	2NO+2NC	106297	Ex9C500 22 3P 415V AC/DC	1/1
400 V AC/DC	500 A	500	3	2NO+2NC	106298	Ex9C500 22 3P 400V AC/DC	1/1
380 V AC/DC	500 A	500	3	2NO+2NC	106299	Ex9C500 22 3P 380V AC/DC	1/1
240 V AC/DC	500 A	500	3	2NO+2NC	106302	Ex9C500 22 3P 240V AC/DC	1/1
230 V AC/DC	500 A	500	3	2NO+2NC	106303	Ex9C500 22 3P 230V AC/DC	1/1
220 V AC/DC	500 A	500	3	2NO+2NC	106304	Ex9C500 22 3P 220V AC/DC	1/1
127 V AC/DC	500 A	500	3	2NO+2NC	106305	Ex9C500 22 3P 127V AC/DC	1/1
110 V AC/DC	500 A	500	3	2NO+2NC	106306	Ex9C500 22 3P 110V AC/DC	1/1
48 V AC/DC	500 A	500	3	2NO+2NC	106295	Ex9C500 22 3P 48V AC/DC	1/1
42 V AC/DC	500 A	500	3	2NO+2NC	106296	Ex9C500 22 3P 42V AC/DC	1/1
36 V AC/DC	500 A	500	3	2NO+2NC	106300	Ex9C500 22 3P 36V AC/DC	1/1
24 V AC/DC	500 A	500	3	2NO+2NC	106301	Ex9C500 22 3P 24V AC/DC	1/1

Schematy

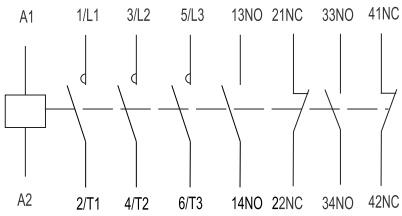

Styczniki **Ex9C**, wielkość mechaniczna 1000

Prąd znamionowy 630 A, 3-biegunowy

- Montaż na płycie montażowej za pomocą śrub
- Możliwość dołączenia styków pomocniczych przednich AX42, jak również styków pomocniczych bocznych AX44
- Sterowanie cewki napięciem AC lub DC
- Zminimalizowany pobór mocy cewki



Napięcie sterowania	I_e	Wielk. mech.	Bieg.	Styki pomocnicze	Nr artykułu	Typ	Pakowanie
415 V AC/DC	630 A	1000	3	2NO+2NC	116852	Ex9C630 22 3P 415V AC/DC	1/1
400 V AC/DC	630 A	1000	3	2NO+2NC	116853	Ex9C630 22 3P 400V AC/DC	1/1
380 V AC/DC	630 A	1000	3	2NO+2NC	116854	Ex9C630 22 3P 380V AC/DC	1/1
240 V AC/DC	630 A	1000	3	2NO+2NC	116855	Ex9C630 22 3P 240V AC/DC	1/1
230 V AC/DC	630 A	1000	3	2NO+2NC	116856	Ex9C630 22 3P 230V AC/DC	1/1
220 V AC/DC	630 A	1000	3	2NO+2NC	116857	Ex9C630 22 3P 220V AC/DC	1/1
127 V AC/DC	630 A	1000	3	2NO+2NC	116858	Ex9C630 22 3P 127V AC/DC	1/1
110 V AC/DC	630 A	1000	3	2NO+2NC	116859	Ex9C630 22 3P 110V AC/DC	1/1
48 V AC/DC	630 A	1000	3	2NO+2NC	116860	Ex9C630 22 3P 48V AC/DC	1/1

Prąd znamionowy 800 A, 3-biegunowy

- Montaż na płycie montażowej za pomocą śrub
- Możliwość dołączenia styków pomocniczych przednich AX42, jak również styków pomocniczych bocznych AX44
- Sterowanie cewki napięciem AC lub DC
- Zminimalizowany pobór mocy cewki



Napięcie sterowania	I_e	Wielk. mech.	Bieg.	Styki pomocnicze	Nr artykułu	Typ	Pakowanie
415 V AC/DC	800 A	1000	3	2NO+2NC	116861	Ex9C800 22 3P 415V AC/DC	1/1
400 V AC/DC	800 A	1000	3	2NO+2NC	116862	Ex9C800 22 3P 400V AC/DC	1/1
380 V AC/DC	800 A	1000	3	2NO+2NC	116863	Ex9C800 22 3P 380V AC/DC	1/1
240 V AC/DC	800 A	1000	3	2NO+2NC	116864	Ex9C800 22 3P 240V AC/DC	1/1
230 V AC/DC	800 A	1000	3	2NO+2NC	116865	Ex9C800 22 3P 230V AC/DC	1/1
220 V AC/DC	800 A	1000	3	2NO+2NC	116866	Ex9C800 22 3P 220V AC/DC	1/1
127 V AC/DC	800 A	1000	3	2NO+2NC	116867	Ex9C800 22 3P 127V AC/DC	1/1
110 V AC/DC	800 A	1000	3	2NO+2NC	116868	Ex9C800 22 3P 110V AC/DC	1/1
48 V AC/DC	800 A	1000	3	2NO+2NC	116869	Ex9C800 22 3P 48V AC/DC	1/1

Schematy

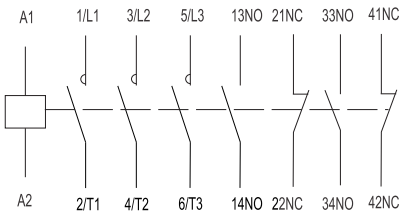

Styczniki **Ex9C**, wielkość mechaniczna 1000

Prąd znamionowy 1000 A, 3-biegunowy

- Montaż na płycie montażowej za pomocą śrub
- Możliwość dołączenia styków pomocniczych przednich AX42, jak również styków pomocniczych bocznych AX44
- Sterowanie cewki napięciem AC lub DC
- Zminimalizowany pobór mocy cewki



Napięcie sterowania	I_e	Wielk. mech.	Bieg.	Styki pomocnicze	Nr artykułu	Typ	Pakowanie
415 V AC/DC	1000 A	1000	3	2NO+2NC	116870	Ex9C1000 22 3P 415V AC/DC	1/1
400 V AC/DC	1000 A	1000	3	2NO+2NC	116871	Ex9C1000 22 3P 400V AC/DC	1/1
380 V AC/DC	1000 A	1000	3	2NO+2NC	116872	Ex9C1000 22 3P 380V AC/DC	1/1
240 V AC/DC	1000 A	1000	3	2NO+2NC	116873	Ex9C1000 22 3P 240V AC/DC	1/1
230 V AC/DC	1000 A	1000	3	2NO+2NC	116874	Ex9C1000 22 3P 230V AC/DC	1/1
220 V AC/DC	1000 A	1000	3	2NO+2NC	116875	Ex9C1000 22 3P 220V AC/DC	1/1
127 V AC/DC	1000 A	1000	3	2NO+2NC	116876	Ex9C1000 22 3P 127V AC/DC	1/1
110 V AC/DC	1000 A	1000	3	2NO+2NC	116877	Ex9C1000 22 3P 110V AC/DC	1/1
48 V AC/DC	1000 A	1000	3	2NO+2NC	116878	Ex9C1000 22 3P 48V AC/DC	1/1

Schematy

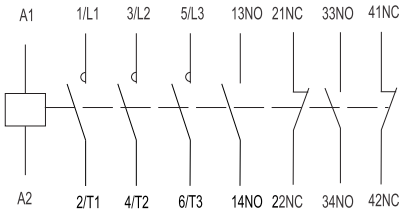

Styczniki **Ex9C**, wielkość mechaniczna 1260

Prąd znamionowy 1260 A, 3-biegunowy

- Montaż na płycie montażowej za pomocą śrub
- Możliwość dołączenia styków pomocniczych przednich AX42, jak również styków pomocniczych bocznych AX44
- Sterowanie cewki napięciem AC lub DC
- Zminimalizowany pobór mocy cewki



Napięcie sterowania	I_e	Wielk. mech.	Bieg.	Styki pomocnicze	Nr artykułu	Typ	Pakowanie
415 V AC/DC	1260 A	1260	3	2NO+2NC	116879	Ex9C1260 22 3P 415V AC/DC	1/1
400 V AC/DC	1260 A	1260	3	2NO+2NC	116880	Ex9C1260 22 3P 400V AC/DC	1/1
380 V AC/DC	1260 A	1260	3	2NO+2NC	116881	Ex9C1260 22 3P 380V AC/DC	1/1
240 V AC/DC	1260 A	1260	3	2NO+2NC	116882	Ex9C1260 22 3P 240V AC/DC	1/1
230 V AC/DC	1260 A	1260	3	2NO+2NC	116883	Ex9C1260 22 3P 230V AC/DC	1/1
220 V AC/DC	1260 A	1260	3	2NO+2NC	116884	Ex9C1260 22 3P 220V AC/DC	1/1
127 V AC/DC	1260 A	1260	3	2NO+2NC	116885	Ex9C1260 22 3P 127V AC/DC	1/1
110 V AC/DC	1260 A	1260	3	2NO+2NC	116886	Ex9C1260 22 3P 110V AC/DC	1/1
48 V AC/DC	1260 A	1260	3	2NO+2NC	116887	Ex9C1260 22 3P 48V AC/DC	1/1

Schematy

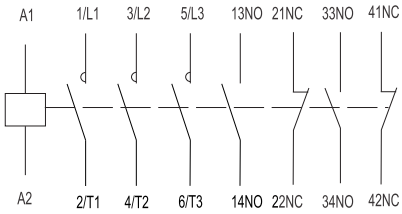

Styczniki **Ex9C**, wielkość mechaniczna 1450

Prąd znamionowy 1450 A, 3-biegunowy

- Montaż na płycie montażowej za pomocą śrub
- Możliwość dołączenia styków pomocniczych przednich AX42
- Sterowanie cewki napięciem AC
- Zminimalizowany pobór mocy cewki



Napięcie sterowania	I_e	Wielk. mech.	Bieg.	Styki pomocnicze	Nr artykułu	Typ	Pakowanie
380 V AC	1450 A	1450	3	-	116888	Ex9C1450 3P 380V AC	1/1
220 V AC	1450 A	1450	3	-	116889	Ex9C1450 3P 220V AC	1/1

Schematy

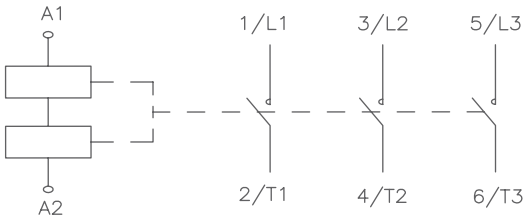

Dane techniczne **Ex9C**, wielkość mech. 185

Styczniki Ex9C115, Ex9C150, Ex9C185

Parametry ogólne		
Styczniki w klasie użytkowania AC-3		
Przeznaczone do aplikacji przemysłowych		
3–biegunowe wersje		
Montaż na płycie montażowej		
Dostarczane z wbudowanymi stykami pomocniczymi 2NO + 2NC		
Akcesoria		
Styki pomocnicze przednie	AX42	101284 — 101291
Styki pomocnicze boczne	AX44	106322, 107958, 107957
Przekaźnik przeciążeniowy	Ex9R185	106326 — 106328
Pneumatyczny moduł czasowy opóźniający	TDD4	104489 — 104494
Blokada mechaniczna	MIT44	107962

Parametry elektryczne			
	Ex9C115	**Ex9C150**	**Ex9C185**
Wykonanie zgodne z	IEC/EN 60947-4-1		
Napięcie znamionowe łączeniowe U_e	230 / 400 / 690 / 1000 V AC		
Znamionowe napięcie izolacji U_i	1000 V AC		
Napięcie znamionowe udarowe wytrzymywane U_{imp}	8 kV		
Częstotliwość	50/60 Hz		
Wymuszone przełączanie styków zgodnie z EN 60947-4-1, Aneks L	tak	tak	tak
Prąd cieplny umowny w otwartej przestrzeni I_{th}	160 A	185 A	215 A
Prąd znamionowy I_e			
AC-1	160 A	185 A	215 A
AC-3 / AC-4 przy 400 V	115 A / 54 A	150 A / 68 A	185 A / 81 A
AC-3 / AC-4 przy 690 V	115 A / 48 A	150 A / 57 A	170 A / 65 A
AC-3 / AC-4 przy 1000 V	53 A / 34 A	65 A / 38 A	65 A / 42 A
Moc znam. dla obciążeń 3-fazowych, praca			
AC-3 / AC-4 przy 230 V	37 kW / 18.5 kW	45 kW / 22 kW	55 kW / 30 kW
AC-3 / AC-4 przy 400 V	55 kW / 30 kW	75 kW / 37 kW	90 kW / 45 kW
AC-3 / AC-4 przy 690 V	110 kW / 50 kW	132 kW / 55 kW	160 kW / 63 kW
Ochrona przed zwarciem – bezpieczniki			
Koordynacja typ 1 przy 500 V AC	355 A gG/gL	355 A gG/gL	355 A gG/gL
Koordynacja typ 2 przy 500 V AC	315 A gG/gL	315 A gG/gL	315 A gG/gL
Bezpieczna izolacja (EN 61140)			
Styk główny – styk główny	600 V AC	600 V AC	600 V AC
Styk główny – cewka	600 V AC	600 V AC	600 V AC
Moc znam. dla obciążeń 3- fazowych, praca AC-1			
Maksymalne dobezpieczenie bezpiecznikiem gG/gL	400 A	400 A	400 A
Prąd znamionowy $I_e = I_{th}$	160 A	185 A	215 A

Dane techniczne **Ex9C**, wielkość mech. 185

Styczniki Ex9C115, Ex9C150, Ex9C185

Parametry elektryczne			
	Ex9C115	**Ex9C150**	**Ex9C185**
Zdolność załączania			
AC-3 / AC-4 przy 230 V	1150 A / 648 A	1500 A / 816 A	1850 A / 972 A
AC-3 / AC-4 przy 400 V	1150 A / 648 A	1500 A / 816 A	1850 A / 972 A
AC-3 / AC-4 przy 690 V	1150 A / 576 A	1500 A / 684 A	1700 A / 780 A
Zdolność wyłączania			
AC-3 / AC-4 przy 230 V	920 A / 540 A	1200 A / 680 A	1480 A / 810 A
AC-3 / AC-4 przy 400 V	920 A / 540 A	1200 A / 680 A	1480 A / 810 A
AC-3 / AC-4 przy 690 V	920 A / 480 A	1200 A / 570 A	1360 A / 650 A
Trwałość mechaniczna	8 000 000 łączeń		
Trwałość elektryczna 380/400 V			
AC-3	1 000 000 łączeń		
AC-4	200 000 łączeń		
Częstotliwość przełączania			
AC-3	1 000 łączeń na godz.	750 łączeń na godz.	750 łączeń na godz.
AC-4	130 łączeń na godz.	130 łączeń na godz.	130 łączeń na godz.
Kategoria przepięciowa	III		
Wskaźnik CTI	400 V		
Znamionowy warunkowy prąd zwarciowy I_q	50 kA		

Parametry elektryczne – cewka			
	Ex9C115	**Ex9C150**	**Ex9C185**
Napięcie sterujące U_c	24, 36, 42, 48, 110, 127, 220, 230, 240, 380, 400, 415 V AC/DC		
Tolerancja dla napięcia sterującego U_c	0.85 — 1.1 U_c		
Częstotliwość	50 Hz / DC		
Pobór mocy AC / DC			
Załączanie	400 VA / 400 W		
Podtrzymywanie	10 VA / 10 W		
Obciążenie	100 %		
Zamykanie styków (opóźnienie)	30 — 65 ms		
Otwieranie styków (opóźnienie)	45 — 65 ms		

Parametry elektryczne – wbudowane styki pomocnicze	
Wbudowane styki pomocnicze	2 NO + 2 NC
Napięcie znamionowe łączeniowe U_e	690 V AC
Znamionowe napięcie izolacji U_i	690 V AC
Napięcie znamionowe udarowe wytrzymywane U_{imp}	6 kV
Częstotliwość	50 Hz
Wymuszone przełączanie styków zgodnie z EN 60947-4-1, Aneks L	tak
Prąd termiczny I_{th}	10 A
Prąd znamionowy I_e	
AC-15	6 A przy 24 V, 3.13 A przy 230 V, 1.8 A przy 400 V, 1.04 A przy 690 V
DC-13	0.55 A przy 125 V, 0.27 A przy 250 V
Max. dobezpieczenie bezpiecznikiem	10 A gG/gL
Warunkowy prąd zwarciowy I_k z dobezpieczeniem	1 kA

Dane techniczne **Ex9C**, wielkość mech. 185

Styczniki Ex9C115, Ex9C150, Ex9C185

Parametry mechaniczne			
	Ex9C115	**Ex9C150**	**Ex9C185**
Szerokość	120 mm		
Wysokość	173 mm		
Głębokość	174 mm		
Montaż	na panelu za pomocą śruby		
Stopień ochrony	IP20		
Zaciski	płytka łącząca za pomocą śruby M8		
Przekrój zacisków przyłączeniowych	szyna miedziana 2x20x5 lub 2x końcówka przewodu 25 — 120 mm2		
Moment dociskowy śrub zaciskowych	18 Nm		
Przekrój zacisków przyłączeniowych cewki	1 — 2.5 mm^2		
Moment dociskowy zacisków przyłączeniowych cewki	1.7 Nm		
Temperatura otoczenia	-20 ÷ +60 °C		
Wysokość bezwzględna	≤ 2000 m		
Odporność klimatyczna	≤ 90 %		
Odporność na wilgoć i ciepło	klasa 2		
Stopień zanieczyszczenia	3		
Klasa instalacji	III		
Waga	3 kg		

Wymiary

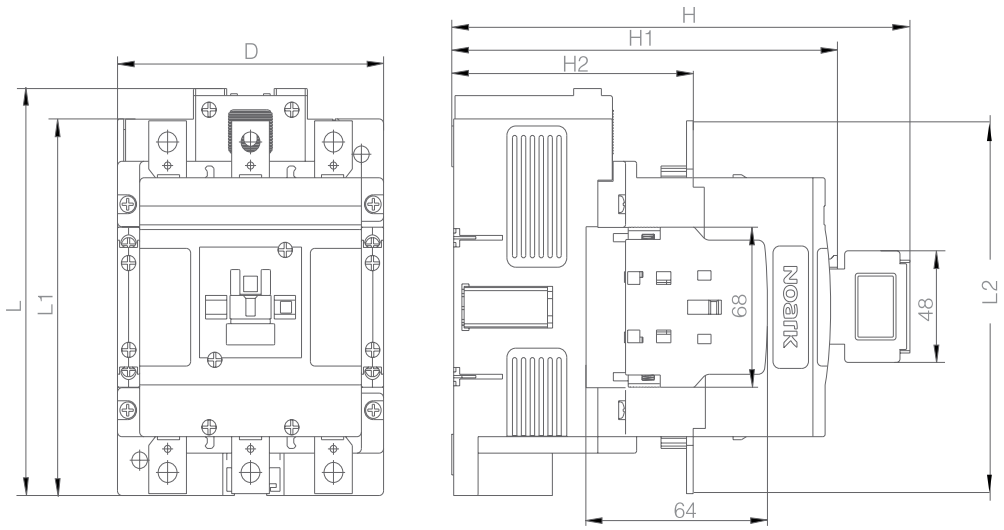

	Ex9C115	**Ex9C150**	**Ex9C185**
D	120 mm		
L	173 mm		
L1	160 mm		
L2	159 mm		
H	205 mm		
H1	176 mm		
H2	108 mm		

Styczniki Ex9C115, Ex9C150, Ex9C185

Pozycja montażu

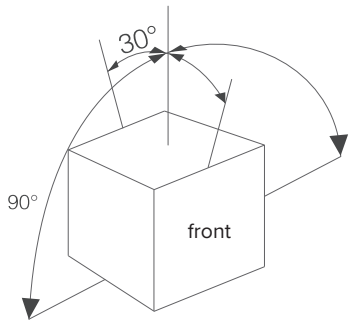

Schematy

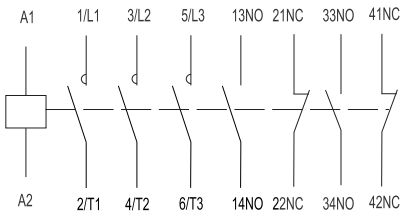

Dane techniczne **Ex9C**, wielkość mech. 300

Styczniki Ex9C225, Ex9C265, Ex9C300

Parametry ogólne		
Styczniki w klasie użytkowania AC-3		
Przeznaczone do aplikacji przemysłowych		
3–biegunowe wersje		
Montaż na płycie montażowej		
Dostarczane z wbudowanymi stykami pomocniczymi 2NO + 2NC		
Akcesoria		
Styki pomocnicze przednie	AX42	101284 — 101291
Styki pomocnicze boczne	AX44	106322, 107958, 107957
Przekaźnik przeciążeniowy	Ex9R500	106329 — 106332
Pneumatyczny moduł czasowy opóźniający	TDD4	104489 — 104494
Blokada mechaniczna	MIT45	107963

Parametry elektryczne			
	Ex9C225	**Ex9C265**	**Ex9C300**
Wykonanie zgodne z	IEC/EN 60947-4-1		
Napięcie znamionowe łączeniowe U_e	230 / 400 / 690 / 1000 V AC		
Znamionowe napięcie izolacji U_i	1000 V AC		
Napięcie znamionowe udarowe wytrzymywane U_{imp}	8 kV		
Częstotliwość	50/60 Hz		
Wymuszone przełączanie styków zgodnie z EN 60947-4-1, Aneks L	tak	tak	tak
Prąd cieplny umowny w otwartej przestrzeni I_{th}	275 A	330 A	400 A
Prąd znamionowy I_e			
AC-1	275 A	330 A	400 A
AC-3 / AC-4 przy 400 V	225 A / 96 A	265 A / 117 A	300 A / 125 A
AC-3 / AC-4 przy 690 V	225 A / 85 A	265 A / 105 A	280 A / 115 A
AC-3 / AC-4 przy 1000 V	68 A / 42 A	95 A / 57 A	95 A / 57 A
Moc znam. dla obciążeń 3- fazowych, praca			
AC-3 / AC-4 przy 230 V	55 kW / 30 kW	75 kW / 37 kW	90 kW / 40 kW
AC-3 / AC-4 przy 400 V	110 kW / 55 kW	132 kW / 63 kW	160 kW / 75 kW
AC-3 / AC-4 przy 690 V	200 kW / 80 kW	250 kW / 100 kW	250 kW / 110 kW
Ochrona przed zwarciem – bezpieczniki			
Koordynacja typ 1 przy 500 V AC	500 A gG/gL	500 A gG/gL	500 A gG/gL
Koordynacja typ 2 przy 500 V AC	400 A gG/gL	400 A gG/gL	400 A gG/gL
Bezpieczna izolacja (EN 61140)			
Styk główny – styk główny	600 V AC	600 V AC	600 V AC
Styk główny – cewka	600 V AC	600 V AC	600 V AC
Moc znam. dla obciążeń 3-fazowych, praca AC-1			
Maksymalne dobezpieczenie bezpiecznikiem gG/gL	500 A	800 A	800 A
Prąd znamionowy $I_e = I_{th}$	275 A	330 A	400 A

Dane techniczne **Ex9C**, wielkość mech. 300

Styczniki Ex9C225, Ex9C265, Ex9C300

Parametry elektryczne			
	Ex9C225	**Ex9C265**	**Ex9C300**
Zdolność załączania			
AC-3 / AC-4 przy 230 V	2250 A / 1152 A	2650 A / 1404 A	3000 A / 1500 A
AC-3 / AC-4 przy 400 V	2250 A / 1152 A	2650 A / 1404 A	3000 A / 1500 A
AC-3 / AC-4 przy 690 V	2250 A / 1020 A	2650 A / 1260 A	2800 A / 1380 A
Zdolność wyłączania			
AC-3 / AC-4 przy 230 V	1800 A / 960 A	2120 A / 1170 A	2400 A / 1250 A
AC-3 / AC-4 przy 400 V	1800 A / 960 A	2120 A / 1170 A	2400 A / 1250 A
AC-3 / AC-4 przy 690 V	1800 A / 850 A	2120 A / 1050 A	2240 A / 1150 A
Trwałość mechaniczna	8 000 000 łączeń		
Trwałość elektryczna 380/400 V			
AC-3	1 000 000 łączeń		
AC-4	200 000 łączeń		
Częstotliwość przełączania			
AC-3	500 łączeń na godz.	500 łączeń na godz.	500 łączeń na godz.
AC-4	130 łączeń na godz.	130 łączeń na godz.	130 łączeń na godz.
Kategoria przepięciowa	III		
Wskaźnik CTI	400 V		
Znamionowy warunkowy prąd zwarciowy I_q	50 kA		

Parametry elektryczne – cewka			
	Ex9C225	**Ex9C265**	**Ex9C300**
Napięcie sterujące U_c	24, 36, 42, 48, 110, 127, 220, 230, 240, 380, 400, 415 V AC/DC		
Tolerancja dla napięcia sterującego U_c	0.85 — 1.1 U_c		
Częstotliwość	50 Hz / DC		
Pobór mocy AC / DC			
Załączanie	590 VA / 590 W		
Podtrzymywanie	10 VA / 10 W		
Obciążenie	100 %		
Zamykanie styków (opóźnienie)	45 — 80 ms		
Otwieranie styków (opóźnienie)	50 — 70 ms		

Parametry elektryczne – wbudowane styki pomocnicze	
Wbudowane styki pomocnicze	2 NO + 2 NC
Napięcie znamionowe U_e	690 V AC
Znamionowe napięcie izolacji U_i	690 V AC
Napięcie znamionowe udarowe wytrzymywane U_{imp}	6 kV
Częstotliwość	50 Hz
Wymuszone przełączanie styków zgodnie z EN 60947-4-1, Aneks L	tak
Prąd cieplny umowny w otwartej przestrzeni I_{th}	10 A
Prąd znamionowy I_e	
AC-15	6 A przy 24 V, 3.13 A przy 230 V, 1.8 A przy 400 V, 1.04 A przy 690 V
DC-13	0.55 A przy 125 V, 0.27 A przy 250 V
Max. dobezpieczenie bezpiecznikiem	10 A gG/gL
Warunkowy prąd zwarciowy I_k z dobezpieczeniem	1 kA

Dane techniczne **Ex9C**, wielkość mech. 300

Styczniki Ex9C225, Ex9C265, Ex9C300

Parametry mechaniczne			
	Ex9C225	**Ex9C265**	**Ex9C300**
Szerokość	145 mm		
Wysokość	212 mm		
Głębokość	207 mm		
Montaż	na płycie montażowej za pomocą śruby		
Stopień ochrony	IP20		
Zaciski	płytka łącząca za pomocą śruby M8		
Przekrój zacisków przyłączeniowych	szyna miedziana 2x20x5 lub 2x końcówka przewodu 25 — 120 mm2		
Moment dociskowy śrub zaciskowych	35 Nm		
Przekrój zacisków przyłączeniowych cewki	1 — 2.5 mm^2		
Moment dociskowy zacisków przyłączeniowych cewki	1.7 Nm		
Temperatura otoczenia	-20 ÷ +60 °C		
Wysokość bezwzględna	≤ 2000 m		
Odporność klimatyczna	≤ 90 %		
Odporność na wilgoć i ciepło	klasa 2		
Stopień zanieczyszczenia	3		
Klasa instalacji	III		
Waga	6 kg		

Wymiary

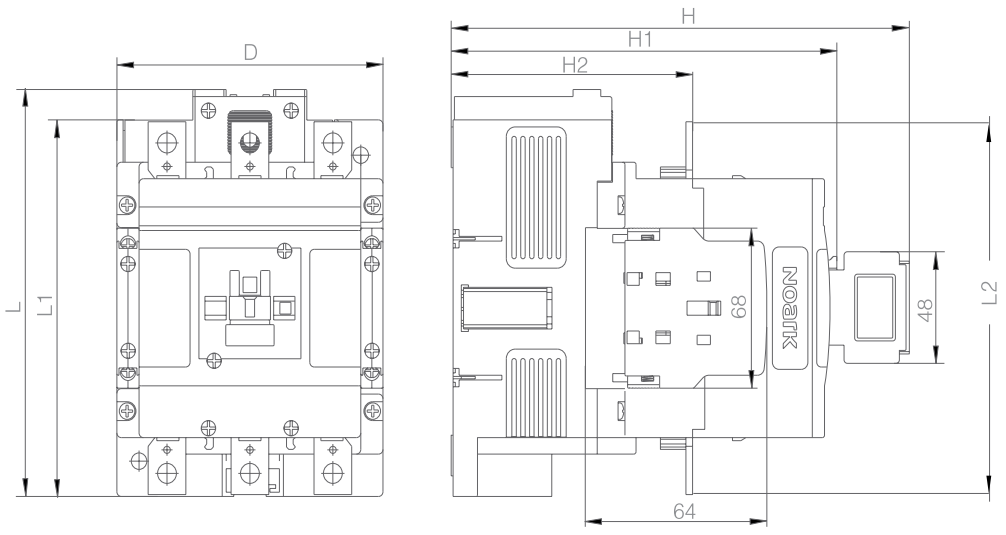

	Ex9C225	**Ex9C265**	**Ex9C300**
D	145 mm		
L	212 mm		
L1	200 mm		
L2	193 mm		
H	239 mm		
H1	210 mm		
H2	134 mm		

Styczniki Ex9C225, Ex9C265, Ex9C300

Pozycja montażu

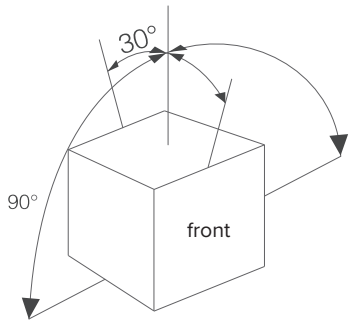

Schematy

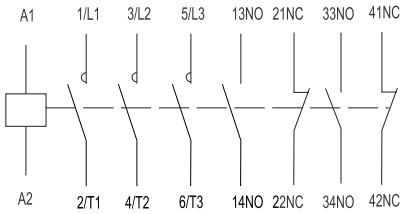

Dane techniczne **Ex9C**, wielkość mech. 500

Styczniki Ex9C400, Ex9C500

Parametry ogólne		
Styczniki w klasie użytkowania AC-3		
Przeznaczone do aplikacji przemysłowych		
3–biegunowe wersje		
Montaż na płycie montażowej		
Dostarczane z wbudowanymi stykami pomocniczymi 2NO + 2NC		
Akcesoria		
Styki pomocnicze przednie	AX42	101284 — 101291
Styki pomocnicze boczne	AX44	106322, 107958, 107957
Przekaźnik przeciążeniowy	Ex9R500	106329 — 106332
Pneumatyczny moduł czasowy opóźniający	TDD4	104489 — 104494
Blokada mechaniczna	MIT46	107964

Parametry elektryczne		
	Ex9C400	**Ex9C500**
Wykonanie zgodne z	IEC/EN 60947-4-1	
Napięcie znamionowe łączeniowe U_e	230 / 400 / 690 / 1000 V AC	
Znamionowe napięcie izolacji U_i	1000 V AC	
Napięcie znamionowe udarowe wytrzymywane U_{imp}	8 kV	
Częstotliwość	50/60 Hz	
Wymuszone przełączanie styków zgodnie z EN 60947-4-1, Aneks L	tak	tak
Prąd cieplny umowny w otwartej przestrzeni I_{th}	430 A	610 A
Prąd znamionowy I_e		
AC-1	430 A	610 A
AC-3 / AC-4 przy 400 V	400 A / 150 A	500 A / 175 A
AC-3 / AC-4 przy 690 V	400 A / 135 A	450 A / 150 A
AC-3 / AC-4 przy 1000 V	180 A / 80 A	200 A / 80 A
Moc znam. dla obciążeń 3-fazowych, praca		
AC-3 / AC-4 przy 230 V	132 kW / 45 kW	160 kW / 55 kW
AC-3 / AC-4 przy 400 V	220 kW / 90 kW	250 kW / 100 kW
AC-3 / AC-4 przy 690 V	355 kW / 132 kW	400 kW / 150 kW
Ochrona przed zwarciem – bezpieczniki		
Koordynacja typ 1 przy 500 V AC	630 A gG/gL	630 A gG/gL
Koordynacja typ 2 przy 500 V AC	630 A gG/gL	630 A gG/gL
Bezpieczna izolacja (EN 61140)		
Styk główny – styk główny	600 V AC	600 V AC
Styk główny – cewka	600 V AC	600 V AC
Moc znam. dla obciążeń 3-fazowych, praca AC-1		
Maksymalne dobezpieczenie bezpiecznikiem gG/gL	1000 A	1200 A
Prąd znamionowy $I_e = I_{th}$	430 A	610 A

Dane techniczne **Ex9C**, wielkość mech. 500

Styczniki Ex9C400, Ex9C500

Parametry elektryczne		
	Ex9C400	**Ex9C500**
Zdolność załączania		
AC-3 / AC-4 przy 230 V	4000 A / 1800 A	5000 A / 2100 A
AC-3 / AC-4 przy 400 V	4000 A / 1800 A	5000 A / 2100 A
AC-3 / AC-4 przy 690 V	4000 A / 1620 A	4500 A / 1800 A
Zdolność wyłączania		
AC-3 / AC-4 przy 230 V	3200 A / 1500 A	4000 A / 1750 A
AC-3 / AC-4 przy 400 V	3200 A / 1500 A	4000 A / 1750 A
AC-3 / AC-4 przy 690 V	3200 A / 1350 A	3600 A / 1500 A
Trwałość mechaniczna	5 000 000 łączeń	
Trwałość elektryczna 380/400 V		
AC-3	1 000 000 łączeń	
AC-4	200 000 łączeń	
Częstotliwość przełączania		
AC-3	500 łączeń na godz.	420 łączeń na godz.
AC-4	130 łączeń na godz.	130 łączeń na godz.
Kategoria przepięciowa	III	
Wskaźnik CTI	400 V	
Znamionowy warunkowy prąd zwarciowy I_q	50 kA	

Parametry elektryczne – cewka		
	Ex9C400	**Ex9C500**
Napięcie sterujące U_c	36, 42, 48, 110, 127, 220, 230, 240, 380, 400, 415 V AC/DC	
Tolerancja dla napięcia sterującego U_c	0.85 — 1.1 U_c	
Częstotliwość	50 Hz / DC	
Pobór mocy AC / DC		
Załączanie	600 VA / 600 W	
Podtrzymywanie	10 VA / 10 W	
Obciążenie	100 %	
Zamykanie styków (opóźnienie)	70 — 90 ms	
Otwieranie styków (opóźnienie)	60 — 80 ms	

Parametry elektryczne – wbudowane styki pomocnicze	
Wbudowane styki pomocnicze	2 NO + 2 NC
Napięcie znamionowe U_e	690 V AC
Znamionowe napięcie izolacji U_i	690 V AC
Napięcie znamionowe udarowe wytrzymywane U_{imp}	6 kV
Częstotliwość	50 Hz
Wymuszone przełączanie styków zgodnie z EN 60947-4-1, Aneks L	tak
Prąd cieplny umowny w otwartej przestrzeni I_{th}	10 A
Prąd znamionowy I_e	
AC-15	6 A przy 24 V, 3.13 A przy 230 V, 1.8 A przy 400 V, 1.04 A przy 690 V
DC-13	0.55 A przy 125 V, 0.27 A przy 250 V
Max. dobezpieczenie bezpiecznikiem	10 A gG/gL
Warunkowy prąd zwarciowy I_k z dobezpieczeniem	1 kA

Dane techniczne **Ex9C**, wielkość mech. 500

Styczniki Ex9C400, Ex9C500

Parametry mechaniczne		
	Ex9C400	**Ex9C500**
Szerokość	160 mm	
Wysokość	218 mm	
Głębokość	229 mm	
Montaż	na panelu za pomocą śruby	
Stopień ochrony	IP20	
Zaciski	płytka łącząca za pomocą śruby M8	
Przekrój zacisków przyłączeniowych	szyna miedziana 2x20x5 lub 2x końcówka przewodu 25 — 120 mm2	
Moment dociskowy śrub zaciskowych	35 Nm	
Przekrój zacisków sterujących	1 — 2.5 mm^2	
Moment dociskowy zacisków sterujących	1.7 Nm	
Temperatura otoczenia	-20 ÷ +60 °C	
Wysokość bezwzględna	≤ 2000 m	
Odporność klimatyczna	≤ 90 %	
Odporność na wilgoć i ciepło	Klasa 2	
Stopień zanieczyszczenia	3	
Klasa instalacji	III	
Waga	9,5 kg	

Wymiary

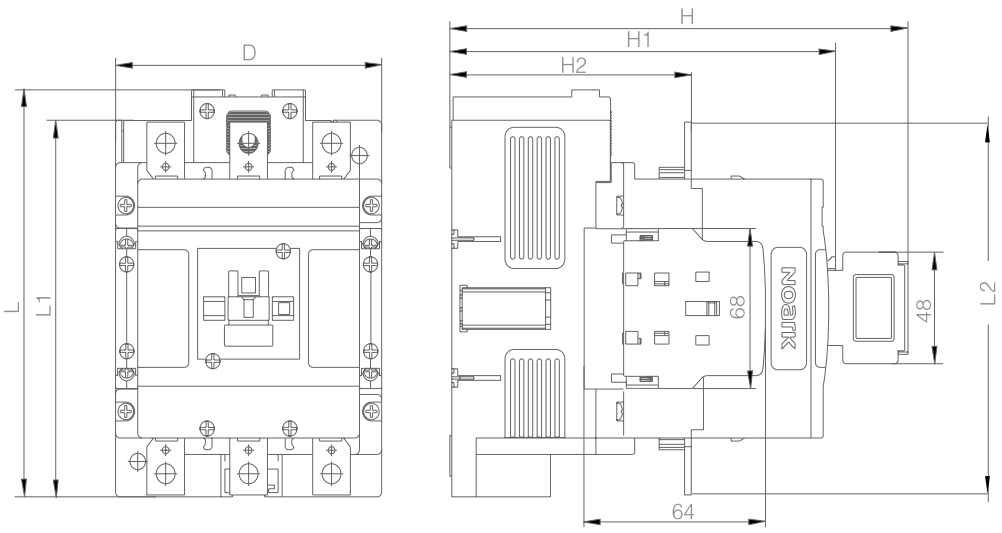

	Ex9C400	**Ex9C500**
D	160 mm	
L	218 mm	
L1	200 mm	
L2	211 mm	
H	261 mm	
H1	229 mm	
H2	151 mm	

Styczniki Ex9C400, Ex9C500

Pozycja montażu

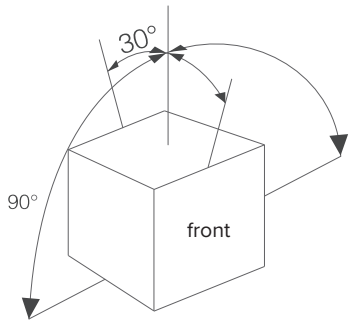

Schematy

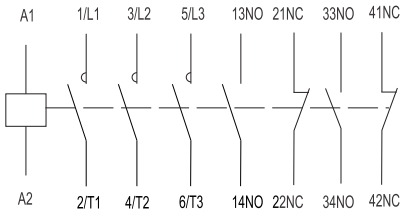

Dane techniczne **Ex9C**, wielkość mech. 1000

Styczniki Ex9C630, Ex9C800, Ex9C1000

Parametry ogólne		
Styczniki w klasie użytkowania AC-3		
Przeznaczone do aplikacji przemysłowych		
3–biegunowe wersje		
Montaż na płycie montażowej		
Dostarczane z wbudowanymi stykami pomocniczymi 2NO + 2NC		
Akcesoria		
Styki pomocnicze przednie	AX42	101284 — 101291
Styki pomocnicze boczne	AX44	106322, 107958, 107957
Pneumatyczny moduł czasowy opóźniający	TDD4	104489 — 104494

Parametry elektryczne			
	Ex9C630	**Ex9C800**	**Ex9C1000**
Wykonanie zgodne z	IEC/EN 60947-4-1		
Napięcie znamionowe łączeniowe U_e	230 / 400 / 690 / 1000 V AC		
Znamionowe napięcie izolacji U_i	1250 V AC		
Napięcie znamionowe udarowe wytrzymywane U_{imp}	8 kV		
Częstotliwość	50/60 Hz		
Wymuszone przełączanie styków zgodnie z EN 60947-4-1, Aneks L	—		
Prąd cieplny umowny w otwartej przestrzeni I_{th}	800 A	1000 A	1000 A
Prąd znamionowy I_e			
AC-1 przy 230 V	800 A	1000 A	1000 A
AC-3 / AC-4 przy 400 V	630 A / 225 A	800 A / 242 A	1000 A / 260 A
AC-3 / AC-4 przy 690 V	560 A / 200 A	650 A / 215 A	800 A / 230 A
AC-3 / AC-4 przy 1000 V	300 A / 110 A	320 A / 150 A	350 A / 150 A
Moc znam. dla obciążeń 3- fazowych, praca			
AC-3 / AC-4 przy 230 V	200 kW / 75 kW	250 kW / 75 kW	315 kW / 80 kW
AC-3 / AC-4 przy 400 V	335 kW / 110 kW	450 kW / 132 kW	560 kW / 150 kW
AC-3 / AC-4 przy 690 V	560 kW / 185 kW	630 kW / 200 kW	750 kW / 220 kW
AC-3 / AC-4 przy 1000 V	400 kW / 150 kW	450 kW / 200 kW	500 kW / 200 kW
Bezpieczna izolacja (EN 61140)			
Styk główny – styk główny	600 V AC	600 V AC	600 V AC
Styk główny – cewka	600 V AC	600 V AC	600 V AC

Dane techniczne **Ex9C**, wielkość mech. 1000

Styczniki Ex9C630, Ex9C800, Ex9C1000

Parametry elektryczne			
	Ex9C630	**Ex9C800**	**Ex9C1000**
Zdolność załączania	10×I(AC-3) lub 12×I(AC-4)		
AC-3 / AC-4 przy 400 V	6300 A / 2700 A	8000 A / 2094 A	10000 A / 3120
AC-3 / AC-4 przy 690 V	5600 A / 2400 A	6500 A / 2580 A	8000 A / 2760 A
AC-3 / AC-4 przy 1000 V	3000 A / 1320 A	3200 A / 1800 A	3500 A / 1800 A
Zdolność wyłączania	8×I(AC-3) lub 10×I(AC-4)		
AC-3 / AC-4 przy 400 V	5040 A / 2250 A	6400 A / 2420 A	8000 A / 2600 A
AC-3 / AC-4 przy 690 V	4480 A / 2000 A	5200 A / 2150 A	6400 A / 2300 A
AC-3 / AC-4 przy 1000 V	2400 A/ 1100 A	2560 A / 1500 A	2800 A / 1500 A
Trwałość mechaniczna	150 000 łączeń		
Trwałość elektryczna 380/400 V			
AC-3	65000	65000	50000
Częstotliwość przełączania			
AC-3	300 łączeń na godz.	300 łączeń na godz.	120 łączeń na godz.
AC-1	600 łączeń na godz.	600 łączeń na godz.	300 łączeń na godz.
Kategoria przepięciowa	III		
Wskaźnik CTI	400 V		
Znamionowy warunkowy prąd zwarciowy I_q	50 kA		

Parametry elektryczne – cewka			
	Ex9C630	**Ex9C800**	**Ex9C1000**
Napięcie sterujące U_c	48, 110, 127, 220, 230, 240, 380, 400, 415 V AC/DC		
Tolerancja dla napięcia sterującego U_c	0.85 — 1.1 U_c		
Częstotliwość	AC / DC		
Pobór mocy AC / DC			
Załączanie	850 VA / 850 W		
Podtrzymywanie	10 VA / 10 W		
Obciążenie	100 %		
Zamykanie styków (opóźnienie)	80 — 120 ms		
Otwieranie styków (opóźnienie)	85 — 160 ms		

Parametry elektryczne – wbudowane styki pomocnicze	
Wbudowane styki pomocnicze	2 NO + 2 NC
Napięcie znamionowe łączeniowe U_e	690 V AC
Znamionowe napięcie izolacji U_i	690 V AC
Napięcie znamionowe udarowe wytrzymywane U_{imp}	6 kV
Częstotliwość	50 Hz
Wymuszone przełączanie styków zgodnie z EN 60947-4-1, Aneks L	—
Prąd termiczny I_{th}	10 A
Prąd znamionowy I_e	
AC-15	6 A przy 24 V, 3.13 A przy 230 V, 1.8 A przy 400 V, 1.04 A przy 690 V
DC-13	0.55 A przy 125 V, 0.27 A przy 250 V
Max. dobezpieczenie bezpiecznikiem	10 A gG/gL
Warunkowy prąd zwarciowy I_k z dobezpieczeniem	1 kA

Dane techniczne **Ex9C**, wielkość mech. 1000

Styczniki Ex9C630, Ex9C800, Ex9C1000

Parametry mechaniczne			
	Ex9C630	**Ex9C800**	**Ex9C1000**
Szerokość	230	230	
Wysokość	272	272	
Głębokość	265	265	
Montaż	na panelu za pomocą śrub		
Stopień ochrony	IP20		
Zaciski	M10	M12	
Rozmiar szyn przyłączniowych	50mm	60mm	
Moment dociskowy śrub zaciskowych	14-24 Nm	35-45 Nm	
Przekrój zacisków przyłączeniowych cewki	1 — 4 mm^2		
Moment dociskowy zacisków przyłączeniowych cewki	1.7 Nm		
Temperatura pracy	-20 ÷ +60 °C		
Wysokość bezwzględna	≤2000 m		
Odporność klimatyczna	≤ 90 %		
Odporność na wilgoć i ciepło	klasa2		
Stopień zanieczyszczenia	3		
Klasa instalacji	III		
Waga	20.2 kg	22 kg	22.3 kg

Wymiary

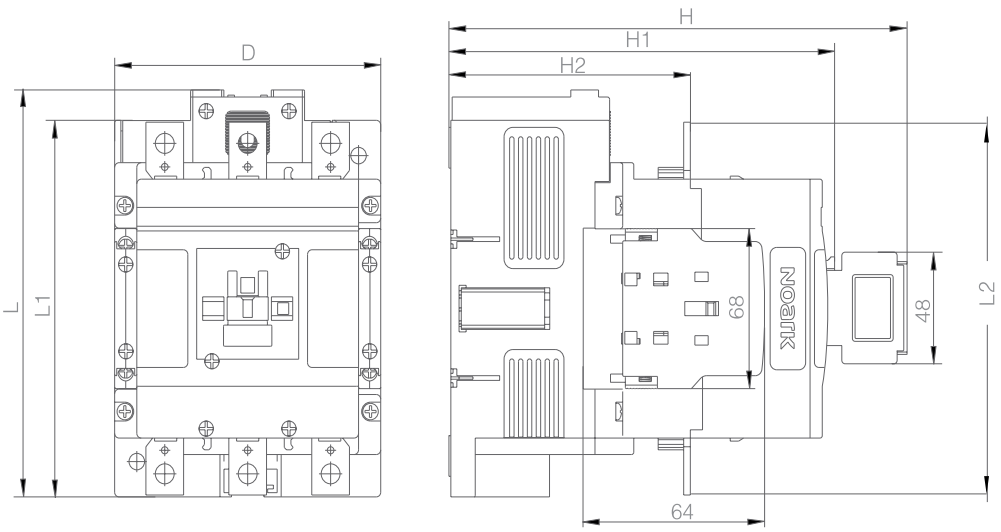

	Ex9C630	**Ex9C800**	**Ex9C1000**
D	230	230	
L	272	272	
L1	250	250	
L2	298	322	
H	295	295	
H1	265	265	
H2	167	169	

Styczniki Ex9C630, Ex9C800, Ex9C1000

Pozycja montażu

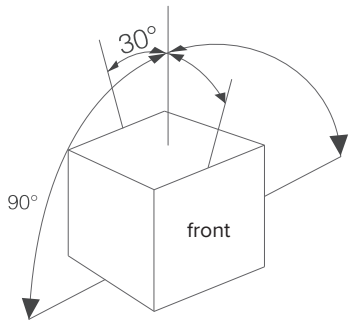

Schematy

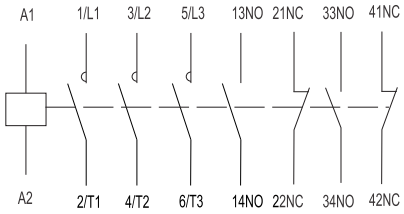

Dane techniczne **Ex9C**, wielkość mech. 1260

Styczniki Ex9C1260

Parametry ogólne		
Styczniki w klasie użytkowania AC-3		
Przeznaczone do aplikacji przemysłowych		
3–biegunowe wersje		
Montaż na płycie montażowej		
Dostarczane z wbudowanymi stykami pomocniczymi 2NO + 2NC		
Akcesoria		
Styki pomocnicze przednie	AX42	101284 — 101291
Styki pomocnicze boczne	AX44	106322, 107958, 107957
Pneumatyczny moduł czasowy opóźniający	TDD4	104489 — 104494

Parametry elektryczne	
	Ex9C1260
Wykonanie zgodne z	IEC/EN 60947-4-1
Napięcie znamionowe łączeniowe U_e	1140 V
Znamionowe napięcie izolacji U_i	1250 V
Napięcie znamionowe udarowe wytrzymywane U_{imp}	8 kV
Częstotliwość	50/60 Hz
Wymuszone przełączanie styków zgodnie z EN 60947-4-1, Aneks L	—
Prąd cieplny umowny w otwartej przestrzeni I_{th}	1260 A
Prąd znamionowy I_e	
AC-1 przy 230 V	1260 A
Ochrona przed zwarciem – bezpieczniki	
Koordynacja typ 1 przy 500 V AC	1500 A gG/gL
Koordynacja typ 2 przy 500 V AC	1500 A gG/gL
Bezpieczna izolacja (EN 61140)	
Styk główny – styk główny	600 V AC
Styk główny – cewka	600 V AC

Parametry elektryczne	
	Ex9C1260
Zdolność załączania	1.5×I(AC-1)
Zdolność wyłącznia	1.5×I(AC-1)
Trwałość mechaniczna	100 000 łączeń
Trwałość elektryczna 380/400 V	
AC-1	60 000 łączeń
Kategoria przepięciowa	III
Wskaźnik CTI	400 V
Znamionowy warunkowy prąd zwarciowy I_q	50 kA

Styczniki Ex9C1260

Parametry elektryczne – cewka	
	Ex9C1260
Napięcie sterujące U_c	48, 110, 127, 220, 230, 240, 380, 400, 415 V AC/DC
Tolerancja dla napięcia sterującego U_c	0.85 — 1.1 U_c
Częstotliwość	AC / DC
Pobór mocy AC / DC	
Załączanie	850 VA / 850 W
Podtrzymywanie	18 VA / 18 W
Obciążenie	100 %
Zamykanie styków (opóźnienie)	95 — 125 ms
Otwieranie styków (opóźnienie)	200 — 240 ms

Parametry elektryczne – wbudowane styki pomocnicze	
Wbudowane styki pomocnicze	2 NO + 2 NC
Napięcie znamionowe U_e	690 V AC
Znamionowe napięcie izolacji U_i	690 V AC
Napięcie znamionowe udarowe wytrzymywane U_{imp}	6 kV
Częstotliwość	50 Hz
Wymuszone przełączanie styków zgodnie z EN 60947-4-1, Aneks L	—
Prąd cieplny umowny w otwartej przestrzeni I_{th}	10 A
Prąd znamionowy I_e	
AC-15	6 A przy 24 V, 3.13 A przy 230 V, 1.8 A przy 400 V, 1.04 A przy 690 V
DC-13	0.55 A przy 125 V, 0.27 A przy 250 V
Max. dobezpieczenie bezpiecznikiem	10 A gG/gL
Warunkowy prąd zwarciowy I_k z dobezpieczeniem	1 kA

Dane techniczne **Ex9C**, wielkość mech. 1260

Styczniki Ex9C1260

Parametry mechaniczne	
	Ex9C1260
Szerokość	230 mm
Wysokość	322 mm
Głębokość	263 mm
Montaż	na płycie montażowej za pomocą śruby
Stopień ochrony	IP20
Zaciski	M12
Rozmiar szyn przyłączniowych	60mm
Moment dociskowy śrub zaciskowych	35-45 Nm
Przekrój zacisków przyłączeniowych cewki	1 — 4 mm^2
Moment dociskowy zacisków przyłączeniowych cewki	1.7 Nm
Temperatura pracy	-20 ÷ +60 °C
Wysokość bezwzględna	≤2000 m
Odporność klimatyczna	≤ 90 %
Odporność na wilgoć i ciepło	klasa 2
Stopień zanieczyszczenia	3
Klasa instalacji	III
Waga	22

Wymiary

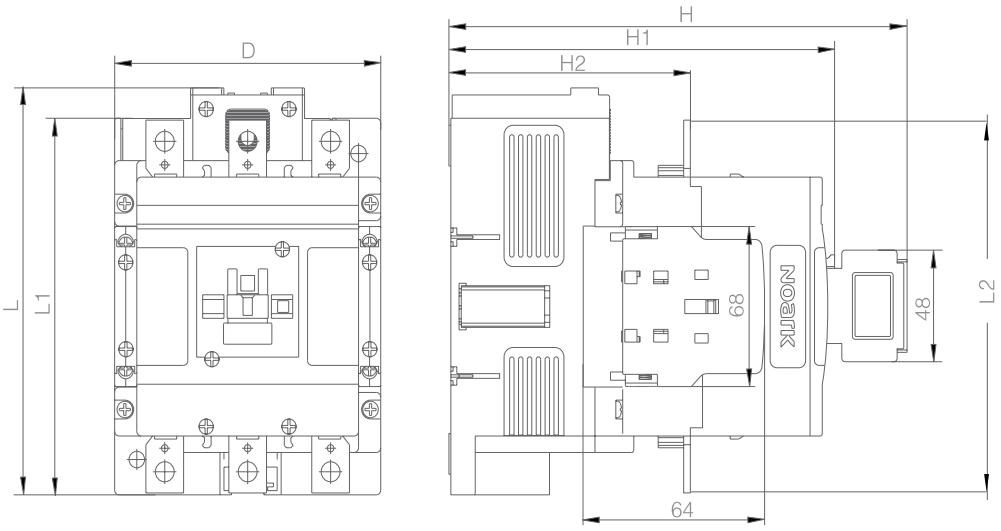

	Ex9C1260
D	230
L	272
L1	250
L2	322
H	295
H1	265
H2	169

Styczniki Ex9C1260

Pozycja montażu

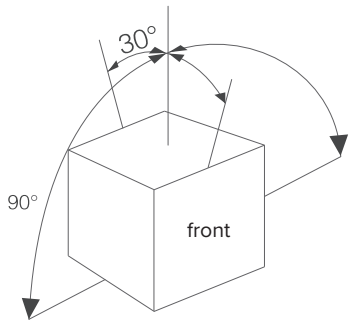

Schematy

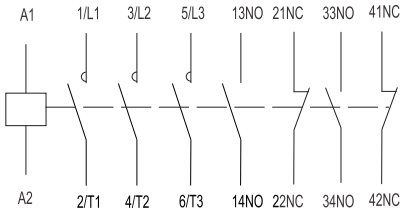

Dane techniczne **Ex9C**, wielkość mech. 1450

Styczniki Ex9C1450

Parametry ogólne		
Styczniki w klasie użytkowania AC-3		
Przeznaczone do aplikacji przemysłowych		
3–biegunowe wersje		
Montaż na płycie montażowej		
Akcesoria		
Styki pomocnicze przednie	AX42(AX-12/14)	101284 - 101291
Pneumatyczny moduł czasowy opóźniający	TDD4	104489 - 104494

Parametry elektryczne	
	Ex9C1450
Wykonanie zgodne z	IEC/EN 60947-4-1
Napięcie znamionowe łączeniowe U_e	1140 V
Znamionowe napięcie izolacji U_i	1250 V
Napięcie znamionowe udarowe wytrzymywane U_{imp}	12 kV
Częstotliwość	50/60 Hz
Wymuszone przełączanie styków zgodnie z EN 60947-4-1, Aneks L	—
Prąd cieplny umowny w otwartej przestrzeni I_{th}	1450 A
Prąd znamionowy I_e	
AC-1 przy 230 V	1450 A
Ochrona przed zwarciem – bezpieczniki	
Koordynacja typ 1 przy 500 V AC	2000 A gG/gL
Koordynacja typ 2 przy 500 V AC	2000 A gG/gL
Bezpieczna izolacja (EN 61140)	
Styk główny – styk główny	600 V AC
Styk główny – cewka	600 V AC

Parametry elektryczne	
	Ex9C1450
Zdolność załączania	1.5×I(AC-1)
Zdolność wyłącznia	1.5×I(AC-1)
Trwałość mechaniczna	100 000 łączeń
Trwałość elektryczna 380/400 V	
AC-1	80 000 łączeń
Kategoria przepięciowa	III
Wskaźnik CTI	400 V
Znamionowy warunkowy prąd zwarciowy I_q	50 kA

Dane techniczne **Ex9C**, wielkość mech. 1450

Styczniki Ex9C1450

Parametry elektryczne – cewka	
	Ex9C1450
Napięcie sterujące U_c	230, 380 V AC
Tolerancja dla napięcia sterującego U_c	0.85 — 1.1 U_c
Częstotliwość AC	50/60 HZ
Pobór mocy AC	
Załączanie	2700 VA
Podtrzymywanie	50 VA
Obciążenie	100 %
Zamykanie styków (opóźnienie)	50 — 90 ms
Otwieranie styków (opóźnienie)	100 — 170 ms

Parametry mechaniczne	
	Ex9C1450
Szerokość	449
Wysokość	230
Głębokość	235
Montaż	na płycie montażowej za pomocą śrub
Stopień ochrony	IP20
Zaciski	M12
Rozmiar szyn przyłączeniowych	100mm×5mm×2
Moment dociskowy śrub zaciskowych	35-45 Nm
Przekrój zacisków przyłączeniowych cewki	1 — 2.5 mm^2
Moment dociskowy zacisków przyłączeniowych cewki	0.8 Nm
Temperatura pracy	-20 ÷ +60 °C
Wysokość bezwzględna	≤2000 m
Odporność klimatyczna	≤ 90 %
Odporność na wilgoć i ciepło	klasa 2
Stopień zanieczyszczenia	3
Klasa instalacji	III
Waga	27 kg

Styczniki Ex9C1450

Wymiary

mm

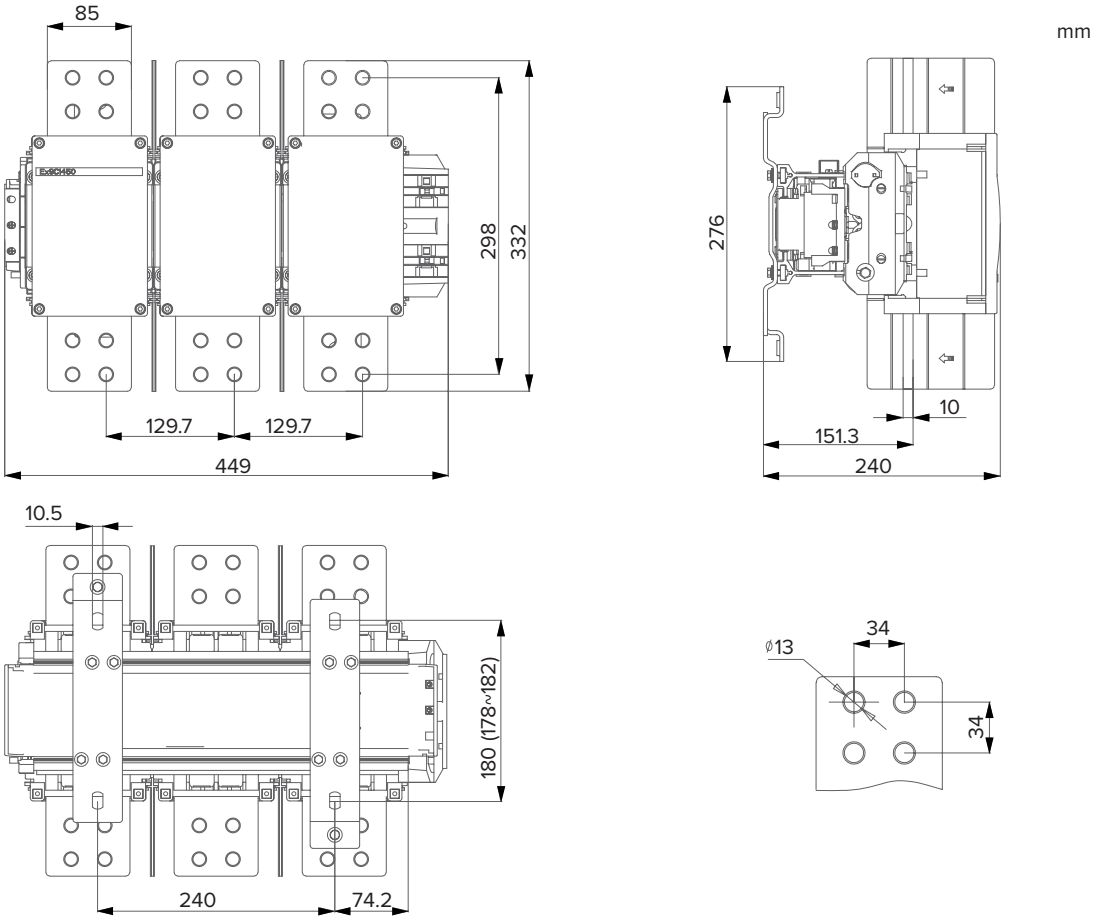

Pozycja montażu

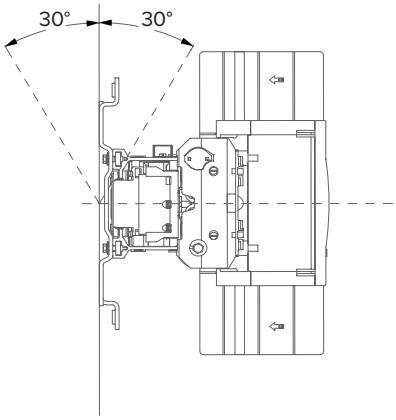

Schematy

